AUTO-HAK Sp. z o.o.
ul. Słoneczna 16K 76-200 SŁUPSK
POLAND
tel/fax +48 59 8 414 414; +48 59 8 414 413
e-mail: office@autohak.com.pl
www.autohak.com.pl

AUTO-HAK

UCHO HOLOWNICZE (USA)

Nr kat.
UH-01

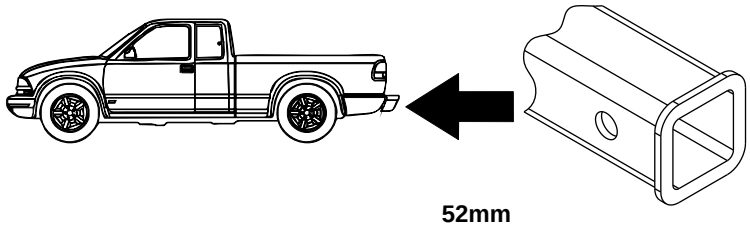

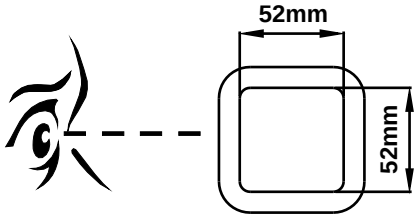

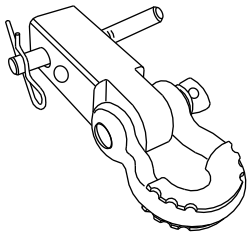

FULL VERSION INSTRUCTION

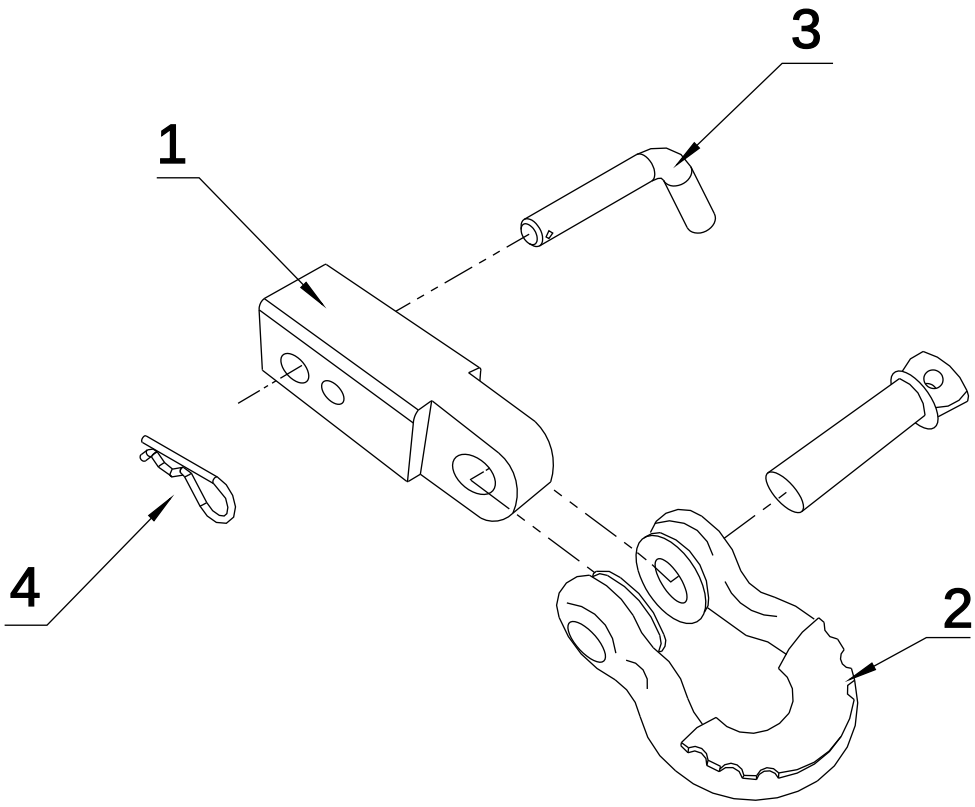

1	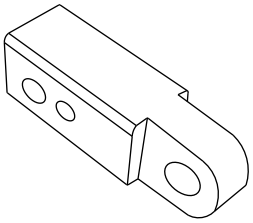	x 1
2	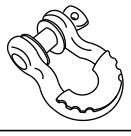	x 1
3	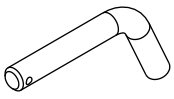	x 1
4		x 1

01

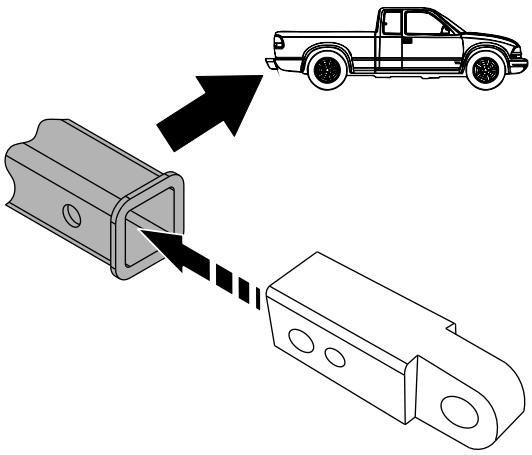

02

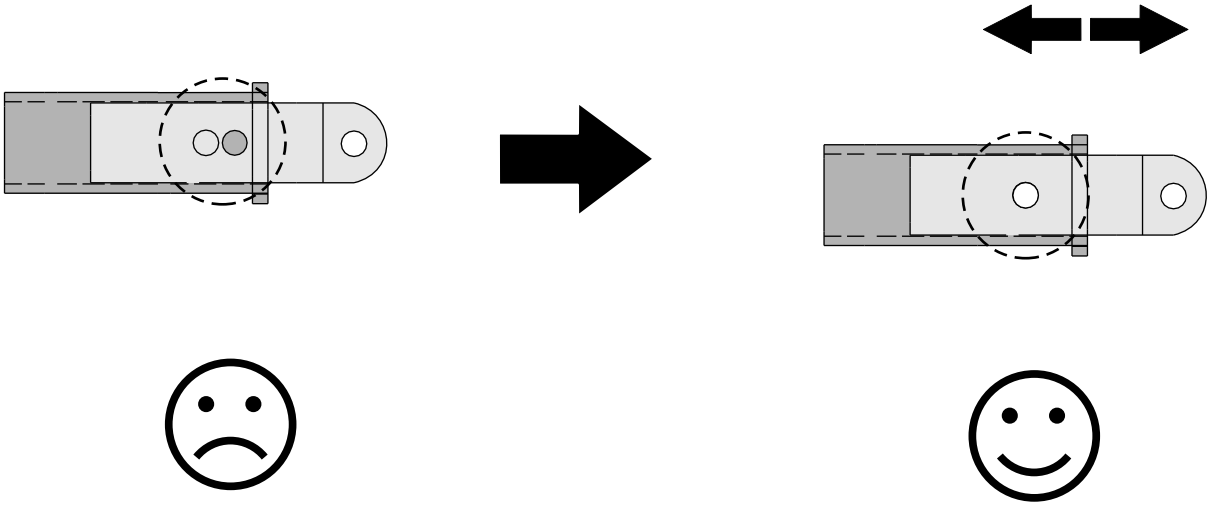

03

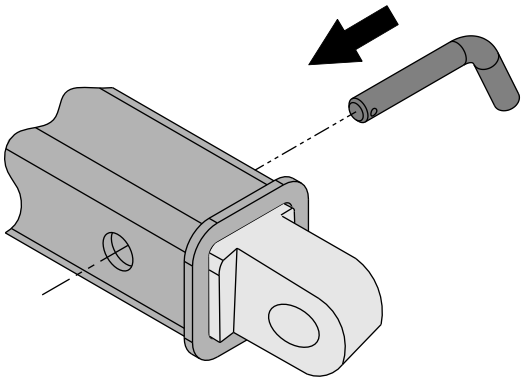

04

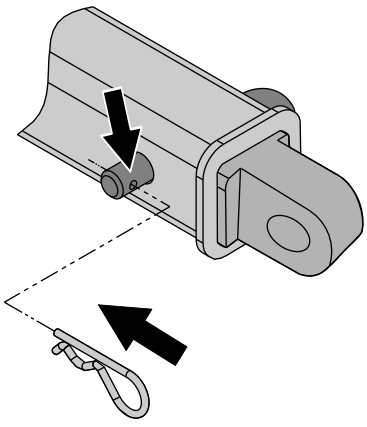

05

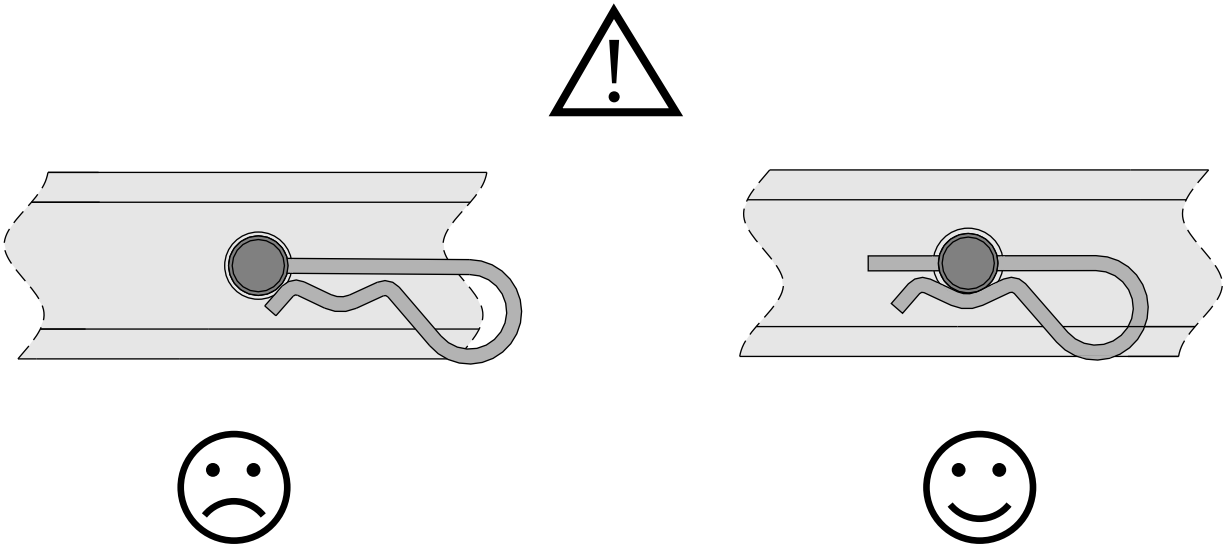

06

