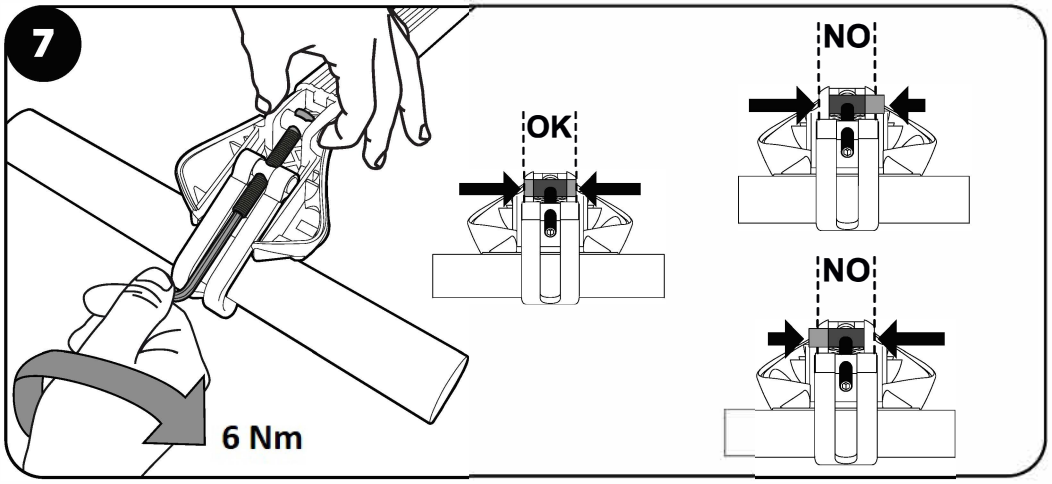

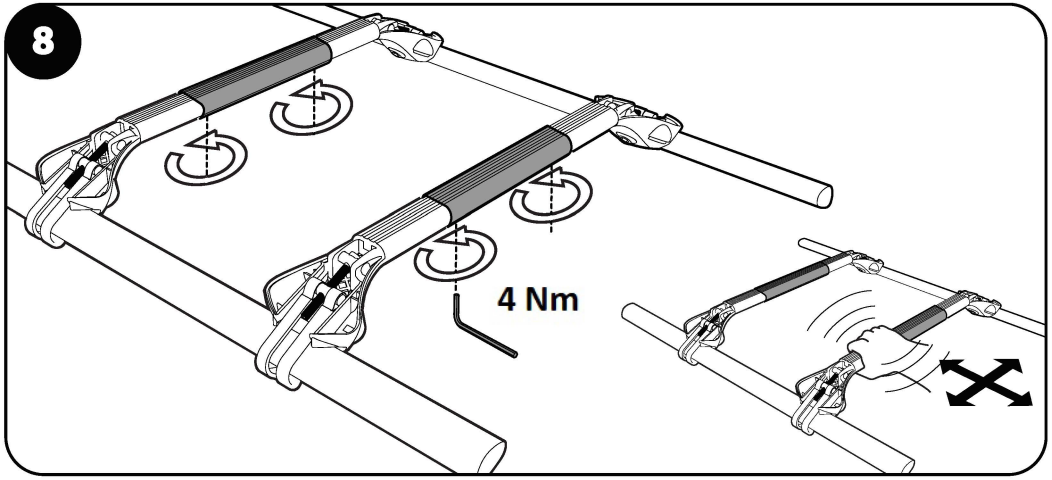

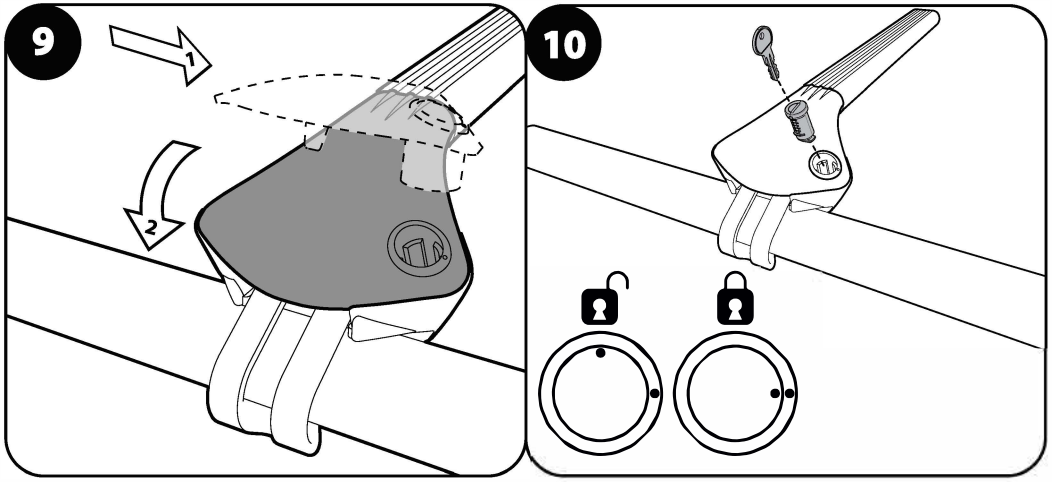

OvalBar System

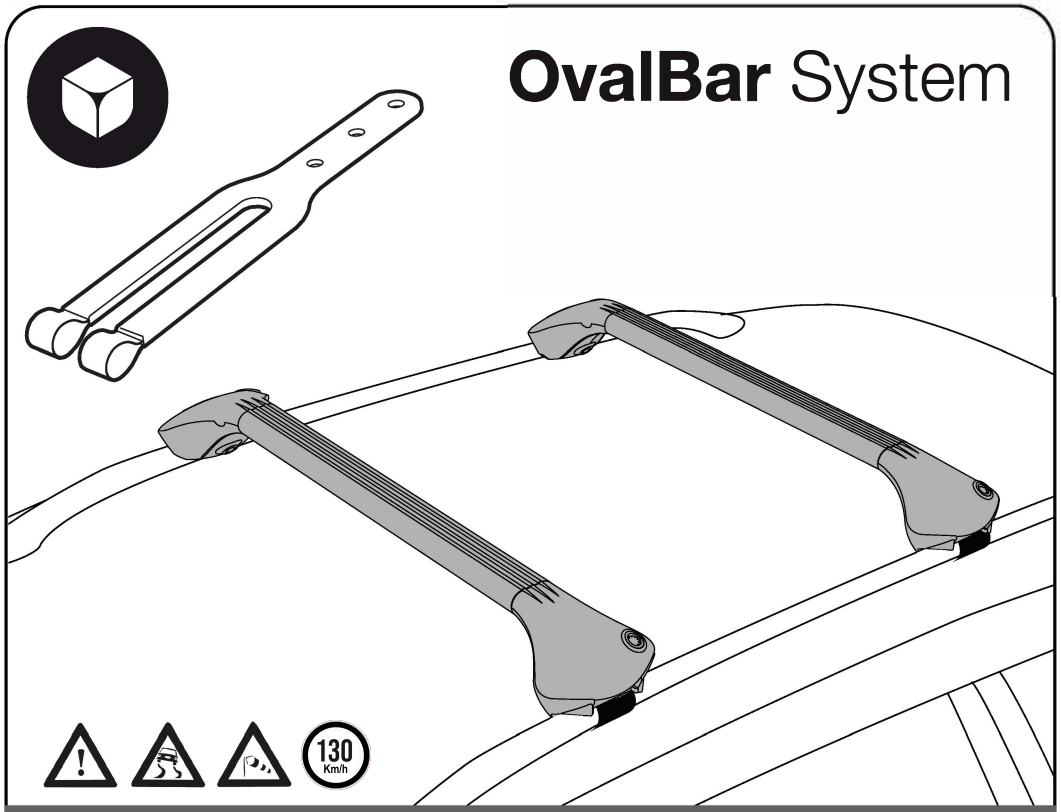

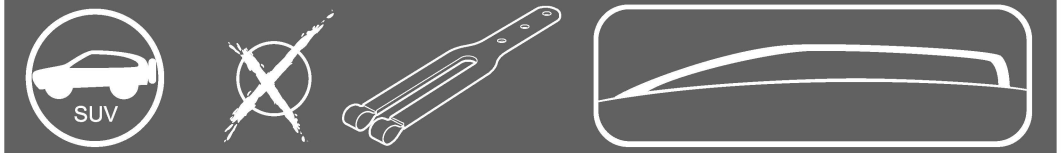



Verificare il carico massimo ammissibile sul tetto della propria vettura.
Check the maximum allowable load on the roof of your car.
Vérifier la charge maximale admissible sur le toit de sa propre voiture.
Überprüfen Sie die maximal zulässige Last auf dem Dach ihres Autos.
Verificar la carga máxima admitida sobre el techo del vehículo.
Ελέγξτε το μέγιστο επιτρεπόμενο όριο φόρτωσης στον ουρανό του αυτοκινήτου.
Prověřit maximální přípustné zatížení střechy vlastního vozu.
Sprawdź maksymalne dopuszczalne obciążenie na dachu samochodu.

MODULA
case system

Modula Case System • Piandimeleto (PU) Italy • P +39 0722 700070 • F +39 0722 720017 • www.modulacs.com • modulacs@modulacs.com

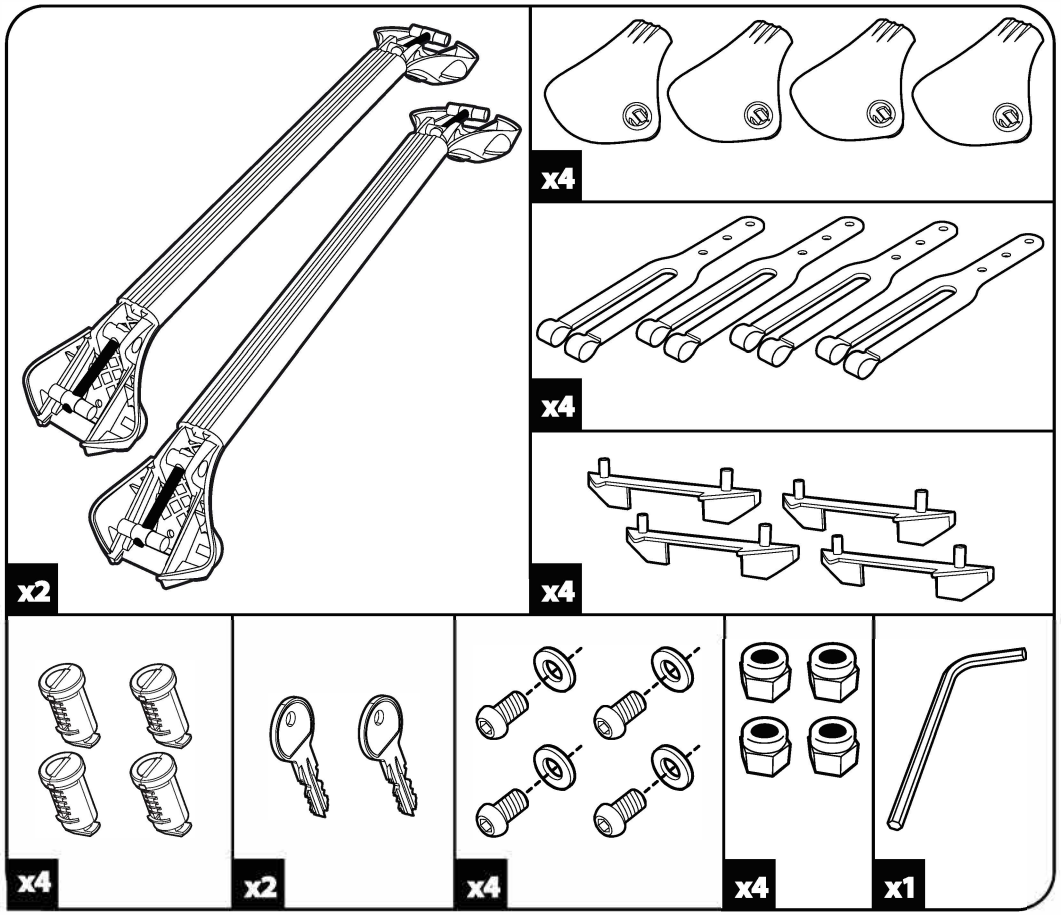
x2
x4
x4
x4
x4
x2
x4
x4
x1

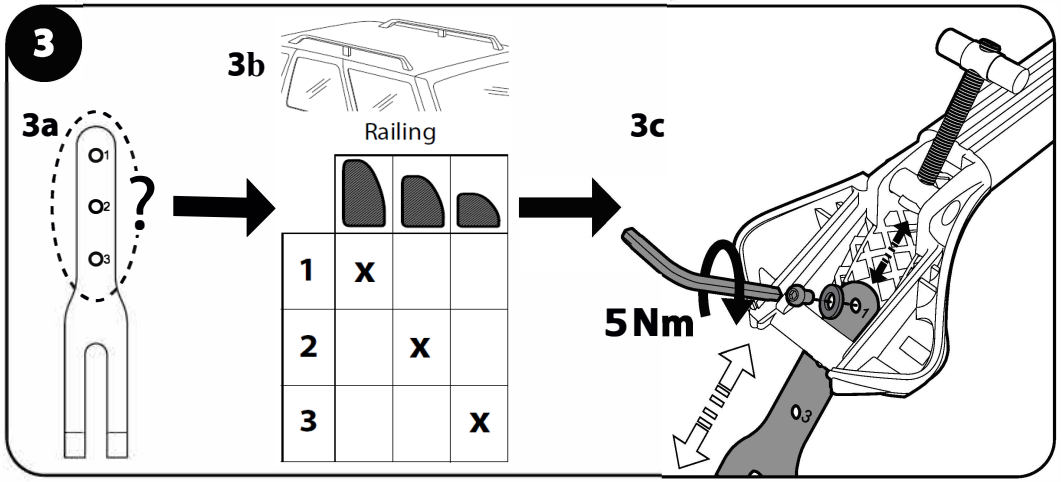
3
3a
3b
Railing
3c
1
2
3
x
x
x
5 Nm

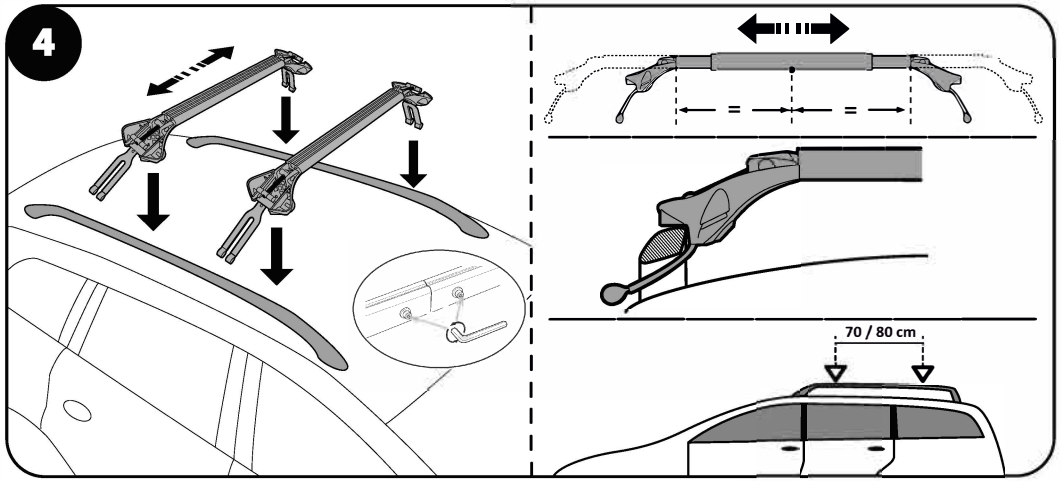
4
70 / 80 cm

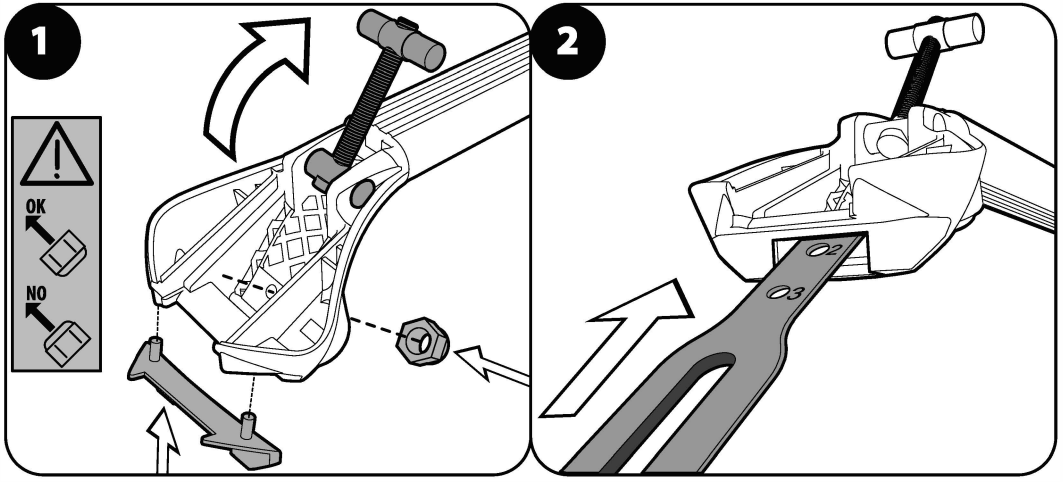
1
OK
NO
2

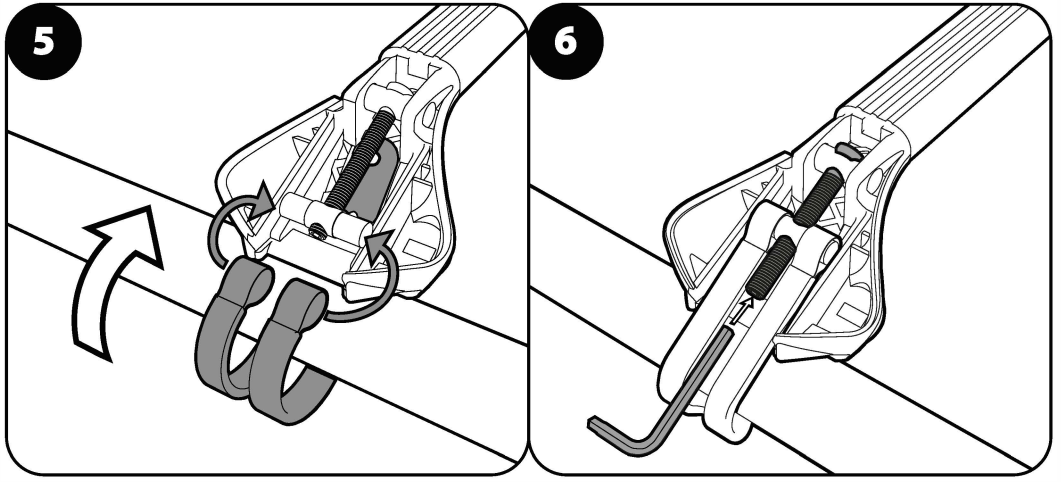
5
6